150x300

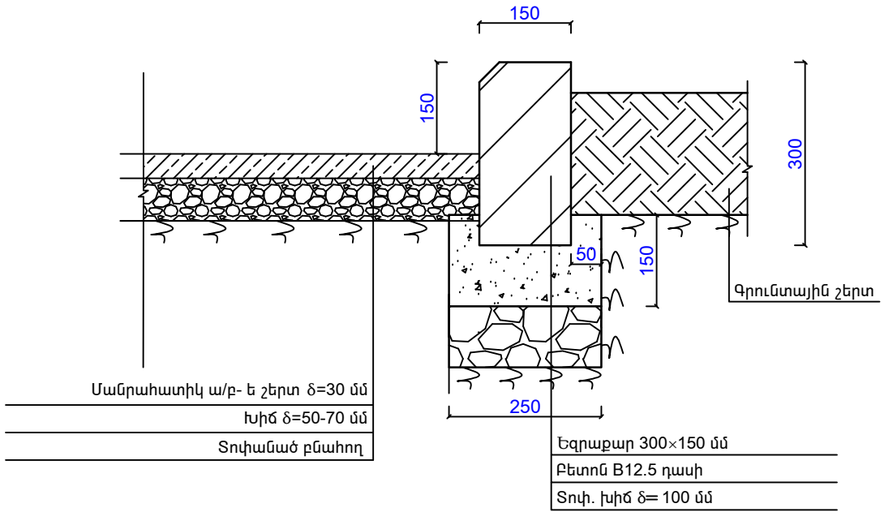

80x200 1:10

1:10

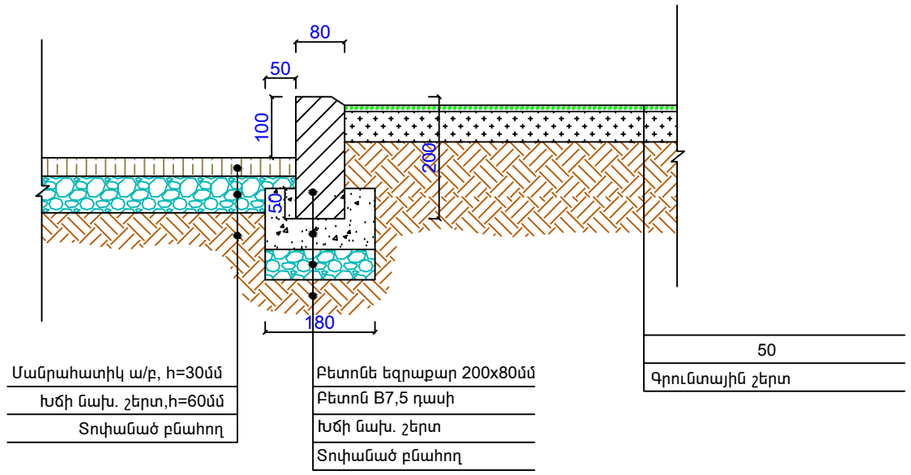

( )

1:10

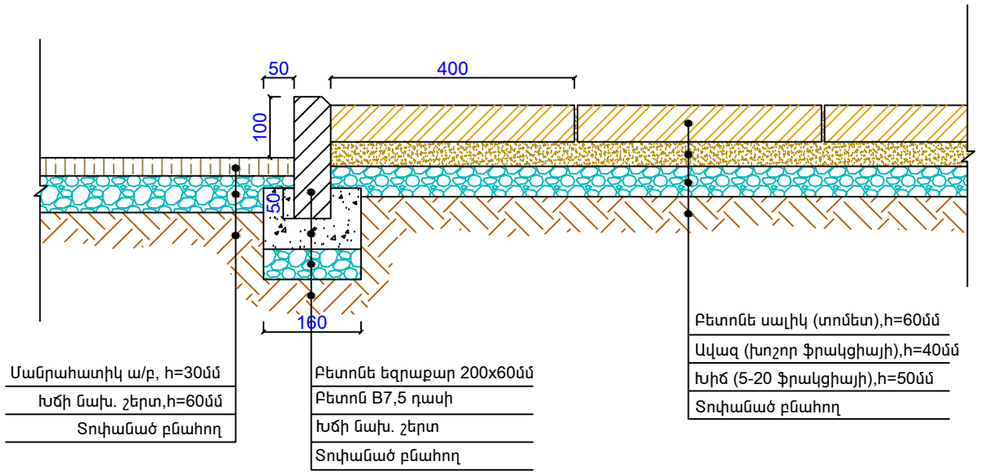

1:10

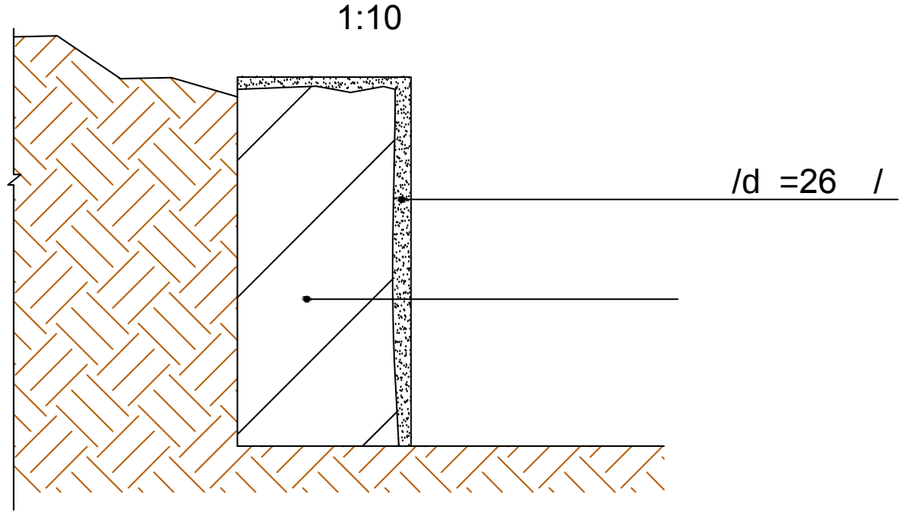

	Q. ԵՐԵՎԱՆ ՀԵՐԱՑԻ 18, 18Ա ԲԱԿԱՅԻՆ ՏԱՐԱԾՔԻ ԲԱՐԵԿԱՐԳՄԱՆ ԱՇԽԱՏԱՆՔՆԵՐ			Պատվեր N ԵՔ-ՊԲԱՇՁԲ-13/75-2		
			ՃԱՐՏԱՐԱՊԵՏԱԿԱՆ ՄԱՍ	ՓՈՒԼ	ԹԵՐԹ	ԹԵՐԹԵՐ
ՏՆՕՐԵՆ	Ս. ԳԱԼՍՏՅԱՆ			ԱՆ	ՃՇ-14	14
ՆԳՃ	Ա. ՀԱՅՐԱՊԵՏՅԱՆ		Կտրվածքներ և հանգույցներ	«ՄԵԳԱՄԵՏՐ» ՍՊԸ		